Vierpunktlager, leichte Reihe 20, innenverzahnt, beidseitig abgedichtet

Baureihe VLI20

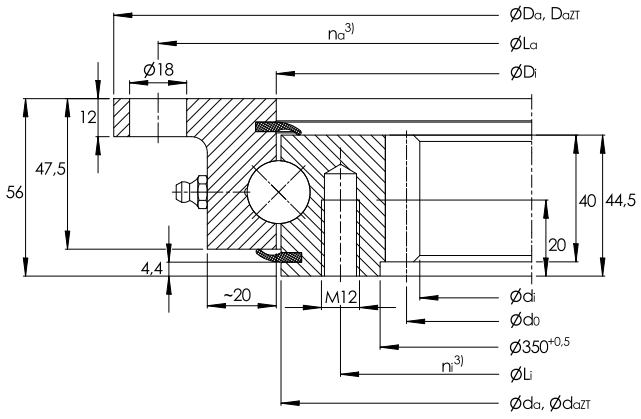

VLI200414-N

4 Kegelschmiernippel, DIN 71412–A S8x1, gleichmäßig am Umfang verteilt

Maßtabelle - Abmessungen in mm

Kurzzeichen	Gewicht	Abmessungen									Befestigungsbohrungen5)			
		D_a		D_{aZT}2)	d_i	D_i		d_a		d_{aZT}2)	L_a	n_a3)	L_i	n_i3)
	kg			-IT8						-IT8				
VLI200414-N	27,5	518	–0,5	516	325	415,5	0,5	412,5	–0,5	411	490	8	375	12
VLI200544-N	38,0	648	–0,5	646	444	545,5	0,5	542,5	–0,5	541	620	10	505	16
VLI200644-N	45,0	748	–0,6	746	546	645,5	0,6	642,5	–0,6	641	720	12	605	18
VLI200744-N	51,5	848	–0,6	846	648	745,5	0,6	742,5	–0,6	741	820	12	705	20
VLI200844-N	61,5	948	–0,6	946	736	845,5	0,6	842,5	–0,6	841	920	14	805	20
VLI200944-N	67,5	1.048	–0,7	1.046	840	945,5	0,7	942,5	–0,7	941	1.020	16	905	22
VLI201094-N	81,5	1.198	–0,7	1.196	984	1.095,5	0,7	1.092,5	–0,7	1.091	1.170	16	1.055	24

---

1) entfällt

2) Lager mit Zentrierungen (Nachsetzzeichen ZT)

3) Anzahl der Bohrungen je Ring

4) Max. Radialbelastung

5) Lager sind auch ohne Bohrungen in den Lagerringen lieferbar

Lagerspielklasse/Vorspannung		radiales Spiel			axiales Spiel		
-	(Normalausführung)	0,00	bis	0,50	0,00	bis	0,70
RL3	(Lagerspielklasse 3)	0,25	bis	0,50	0,40	bis	0,70
RL2	(Lagerspielklasse 2)	0,10	bis	0,30	0,17	bis	0,53
RL1	(Lagerspielklasse 1)	0,00	bis	0,10	0,00	bis	0,21
RL0	(Lagerspielklasse 0)	0,00	bis	0,05	0,00	bis	0,08
VSP	(Lager mit Vorspannung)	0,00			0,00		

Vierpunktlager, leichte Reihe 20, innenverzahnt, beidseitig abgedichtet

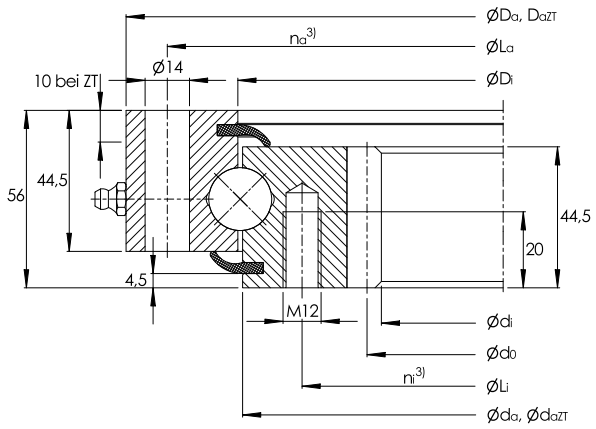

VLI200414-N bis VLI201094-N

4 Kegelschmiernippel, DIN 71412–A S8x1, gleichmäßig am Umfang verteilt
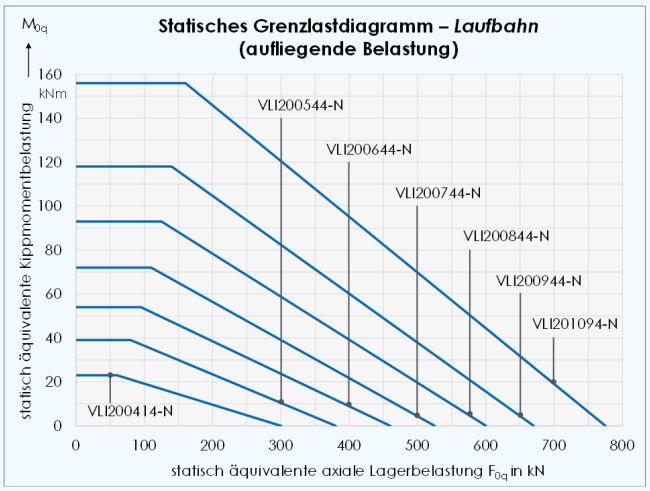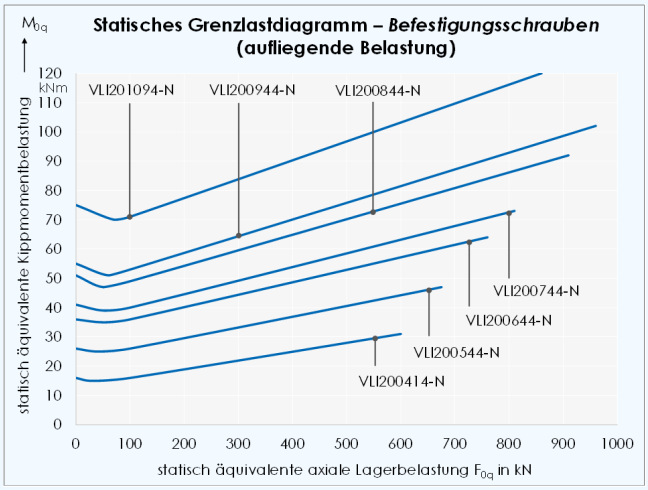
Befestigungs-schrauben	Verzahnung			Zahnkraft		Tragzahlen			
$F_{r\,zul}$ (Reibschluss)[4]	d_0	m	z	$F_{z\,norm}$	$F_{z\,max}$	axial		radial	
						dyn. C_a	stat. C_{0a}	dyn. C_r	stat. C_{0r}
kN				kN	kN	kN	kN	kN	kN
49,6	335	5	67	17,7	26,2	169	295	111	110
66,1	456	6	76	23,7	35,0	188	385	123	145
74,3	558	6	93	23,7	35,0	200	455	131	171
82,6	660	6	110	23,7	35,0	211	530	138	198
82,6	752	8	94	31,4	46,7	222	600	145	224
90,9	856	8	107	31,4	46,7	231	670	151	250
99,1	1.000	8	125	31,4	46,7	244	770	160	290