Stützrollen

Produktübersicht

RHI&A

Alle Angaben wurden sorgfältig erstellt und überprüft.
Für eventuelle Fehler oder Unvollständigkeiten können wir jedoch keine Haftung übernehmen.
Änderungen, die dem Fortschritt dienen, behalten wir uns vor.

© Copyright 2023

RHI & A GmbH & Co. KG
Unter dem Taubertsberg 8
36433 Bad Salzungen
Deutschland
Telefon: +49369585210
E-Mail: info@rhia.de

Nachdruck, auch auszugsweise, nur mit unserer Genehmigung

Inhalt

Stützrollen **1**
Verzeichnis der Bauformen 1
Bezeichnungsschema 11
Produkttabellen 16
Stützrollen STO 16
Stützrollen RSTO 17
Stützrollen NA…-2RS 18
Stützrollen RNA22…-2RS 19
Stützrollen NATR 20
Stützrollen NATR…-PP 21
Stützrollen NATV 22
Stützrollen NATV…-PP 23
Stützrollen NNTR…-2ZL 24
Stützrollen NUTR 26
Stützrollen PWTR…-2RS 27
Verzeichnis der Baureihen 28

Stützrollen

Verzeichnis der Bauformen

Produktübersicht

Stützrollen

Stützrollen ohne Axialführung

mit Innenring, ballige Mantelfläche
STO

mit Innenring, zylindrische Mantelfläche
STO…-X

mit Innenring, ballige Mantelfläche
mit Kunststoffkäfig
STO…-TV

mit Innenring, zylindrische Mantelfläche
mit Kunststoffkäfig
STO…-X-TV

Stützrollen

Verzeichnis der Bauformen

Produktübersicht	Stützrollen	
Stützrollen ohne Axialführung	**mit Innenring, ballige Mantelfläche** **Anlaufscheibe mit Lamellenringen beidseitig** **STO…-2Z** 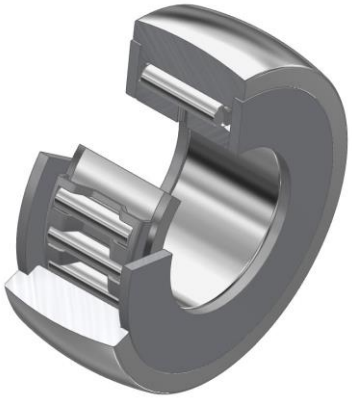	**mit Innenring, zylindrische Mantelfläche** **Anlaufscheibe mit Lamellenringen beidseitig** **STO…-X-2Z** 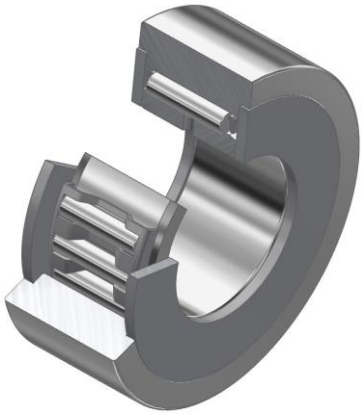
	mit Innenring, ballige Mantelfläche **mit Kunststoffkäfig** **Anlaufscheibe mit Lamellenringen beidseitig** **STO…-TV-2Z** 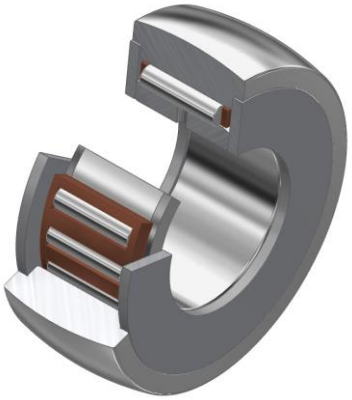	**mit Innenring, zylindrische Mantelfläche** **mit Kunststoffkäfig** **Anlaufscheibe mit Lamellenringen beidseitig** **STO…-X-TV-2Z** 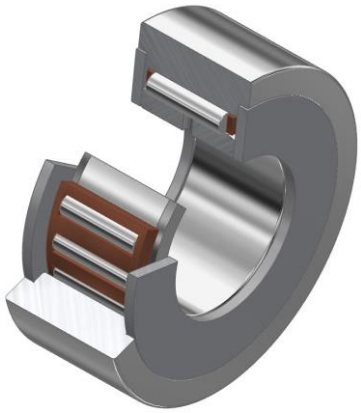

Stützrollen

Verzeichnis der Bauformen

Produktübersicht	Stützrollen	
Stützrollen ohne Axialführung	ohne Innenring, ballige Mantelfläche RSTO 	ohne Innenring, zylindrische Mantelfläche RSTO…-X
	ohne Innenring, ballige Mantelfläche mit Kunststoffkäfig RSTO…-TV 	ohne Innenring, zylindrische Mantelfläche mit Kunststoffkäfig RSTO…-X-TV

Stützrollen

Verzeichnis der Bauformen

Produktübersicht	Stützrollen	
Stützrollen ohne Axialführung	mit Innenring, ballige Mantelfläche, beidseitig abgedichtet NA22...-2RS 	mit Innenring, zylindrische Mantelfläche, beidseitig abgedichtet NA22...-2RS-X
	mit Innenring, ballige Mantelfläche, beidseitig abgedichtet, mit Kunststoffkäfig NA22...-2RS-TV 	mit Innenring, zylindrische Mantelfläche, beidseitig abgedichtet, mit Kunststoffkäfig NA22...-2RS-TV-X 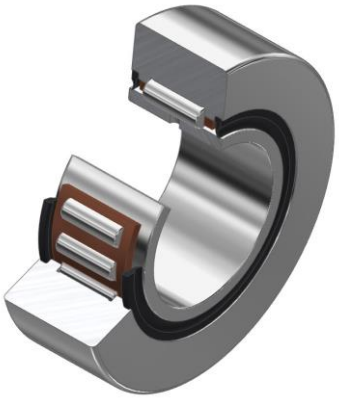

Stützrollen

Verzeichnis der Bauformen

Produktübersicht	Stützrollen	
Stützrollen ohne Axialführung	ohne Innenring, ballige Mantelfläche, beidseitig abgedichtet RNA22…-2RS	ohne Innenring, zylindrische Mantelfläche, beidseitig abgedichtet RNA22…-2RS-X
	ohne Innenring, ballige Mantelfläche, beidseitig abgedichtet, mit Kunststoffkäfig RNA22…-2RS-TV	ohne Innenring, zylindrische Mantelfläche, beidseitig abgedichtet, mit Kunststoffkäfig RNA22…-2RS-X-TV
		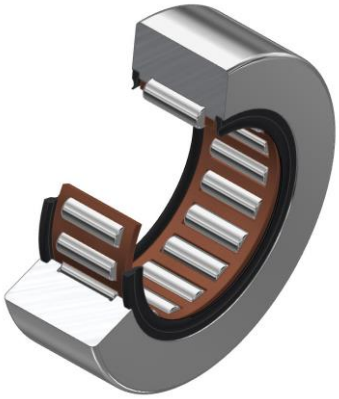

Stützrollen

Verzeichnis der Bauformen

Produktübersicht	Stützrollen	
Stützrollen mit Axialführung	mit Innenring, ballige Mantelfläche im Käfig geführte Nadeln, Spaltdichtung beidseitig NATR	mit Innenring, zylindrische Mantelfläche im Käfig geführte Nadeln, Spaltdichtung beidseitig NATR…-X
	mit Innenring, ballige Mantelfläche im Käfig geführte Nadeln, Spaltdichtung beidseitig mit Kunststoffkäfig NATR…-TV	mit Innenring, zylindrische Mantelfläche im Käfig geführte Nadeln, Spaltdichtung beidseitig mit Kunststoffkäfig NATR…-X-TV
	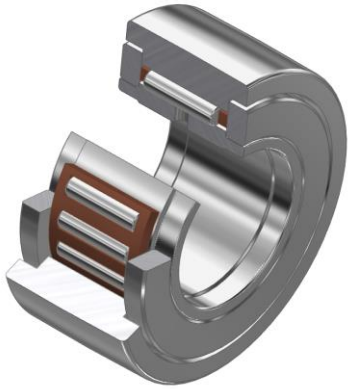	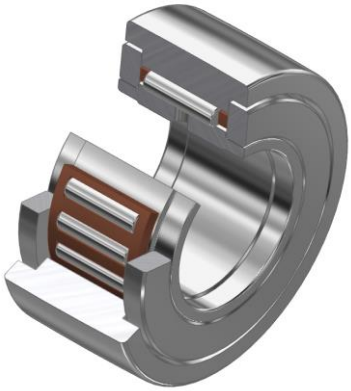

Stützrollen

Verzeichnis der Bauformen

Produktübersicht	Stützrollen	
Stützrollen mit Axialführung	mit Innenring, ballige Mantelfläche im Käfig geführte Nadeln Kunststoff-Axialgleitscheibe beidseitig NATR…-PP	mit Innenring, zylindrische Mantelfläche im Käfig geführte Nadeln Kunststoff-Axialgleitscheibe beidseitig NATR…-PP-X
	mit Innenring, ballige Mantelfläche im Käfig geführte Nadeln Kunststoff-Axialgleitscheibe beidseitig mit Kunststoffkäfig NATR…-PP-T	mit Innenring, zylindrische Mantelfläche im Käfig geführte Nadeln Kunststoff-Axialgleitscheibe beidseitig mit Kunststoffkäfig NATR…-PP-T-X

Stützrollen

Verzeichnis der Bauformen

Produktübersicht	Stützrollen	
Stützrollen mit Axialführung	mit Innenring, ballige Mantelfläche vollnadelig, Spaltdichtung beidseitig NATV 	mit Innenring, zylindrische Mantelfläche vollnadelig, Spaltdichtung beidseitig NATV…-X
	mit Innenring, ballige Mantelfläche, vollnadelig, Kunststoff-Axialgleitscheibe beidseitig NATV…-PP 	mit Innenring, zylindrische Mantelfläche vollnadelig, Kunststoff-Axialgleitscheibe beidseitig NATV…-PP-X

Stützrollen

Verzeichnis der Bauformen

Produktübersicht	Stützrollen	
Stützrollen mit Axialführung	**vollrollig, mit Mittelbord, Anlaufscheiben mit Lamellenring beidseitig** **NNTR…-2ZL** 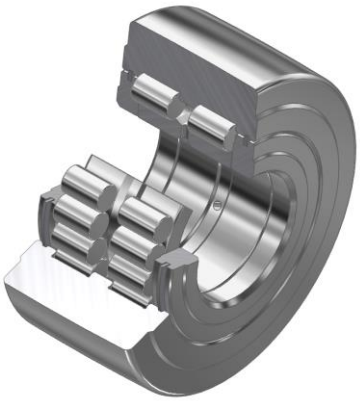	
Stützrollen mit Axialführung	**mit Innenring, ballige Mantelfläche, vollrollig, Labyrinthdichtung beidseitig** **NUTR** 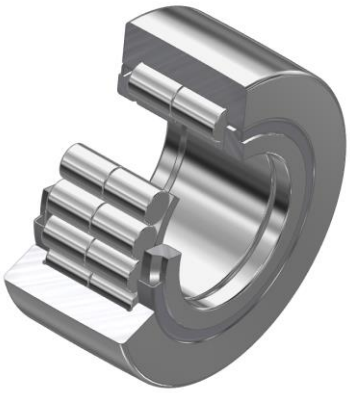	**mit Innenring, zylindrische Mantelfläche vollrollig, Labyrinthdichtung beidseitig** **NUTR…X** 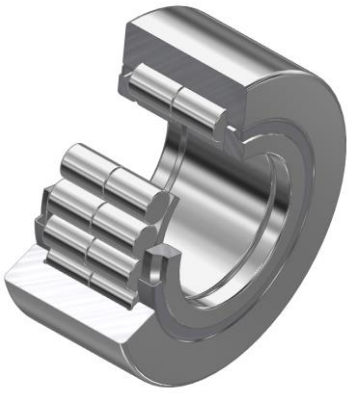

Stützrollen

Verzeichnis der Bauformen

Produktübersicht	Stützrollen	
Stützrollen mit Axialführung	mit Innenring, ballige Mantelfläche, vollrollig, mit Mittelbord, Lippendichtung beidseitig PWTR…-2RS	mit Innenring, zylindrische Mantelfläche vollrollig, mit Mittelbord, Lippendichtung beidseitig PWTR…-2RS-X
	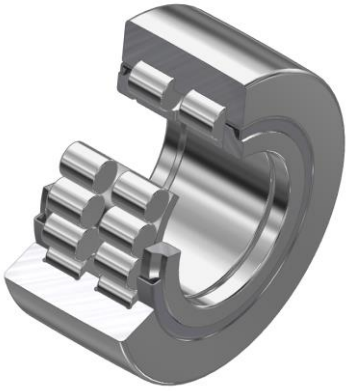	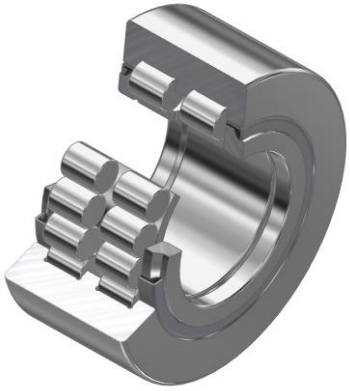

Bezeichnungsschema

Bezeichnungsschema		
		Bedeutung
Basiszeichen	**STO**	Stützrollen ohne Axialführung, mit Innenring
	RSTO	Stützrollen ohne Axialführung, ohne Innenring
	NA22	Stützrollen ohne Axialführung, mit Innenring
	RNA22	Stützrollen ohne Axialführung, ohne Innenring
	NATR	Stützrollen mit Axialführung, mit Innenring, im Käfig geführte Nadeln, beidseitig abgedichtet
	NATV	Stützrollen mit Axialführung, mit Innenring, vollnadelig, beidseitig abgedichtet
	NNTR	Stützrollen mit Axialführung, mit Innenring, vollrollige Zylinderrollen mit Mittelbord, beidseitig abgedichtet
	NUTR	Stützrolle mit Axialführung, mit Innenring, vollrollige Zylinderrollen, Labyrinthdichtung, beidseitig
	PWTR	Stützrollen mit Axialführung, mit Innenring, vollrollige Zylinderrollen mit Mittelbord, geschützte Lippendichtung
Nachsetzzeichen	**2RS**	geschützte Lippendichtung auf beiden Seiten
	2Z	Anlaufscheibe mit Lamellenringen beidseitig
	2ZL	Deckscheiben mit
	PP	Kunststoff-Axialgleitscheibe beidseitig
	TV	mit Kunststoffkäfig
	X	zylindrische Mantelfläche

Beispiele Produktbezeichnung

Beispiel: RSTO8-TV

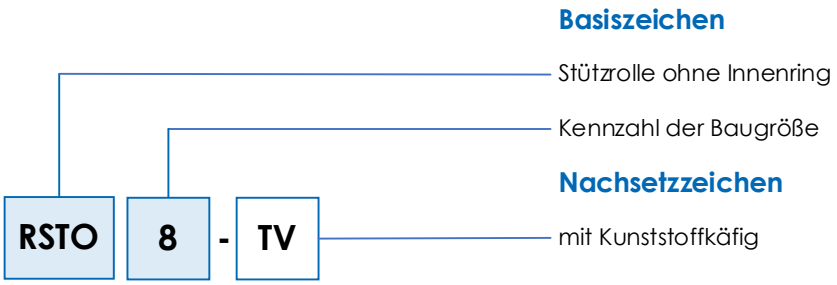

Abbildung 1: Stützrolle ohne Innenring, ohne Axialführung, ohne Dichtung

Beispiel: NA2205-2RS

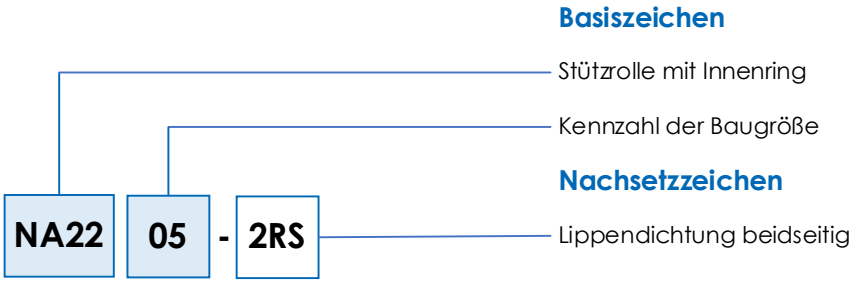

Abbildung 2: Stützrolle mit Innenring, ohne Axialführung, beidseitig abgedichtet

Beispiel: NATR10-PP

Abbildung 3: Stützrolle mit Innenring, mit Axialführung, im Käfig geführte Nadeln, beidseitig abgedichtet

Beispiele Produktbezeichnung

Beispiel: NATV10

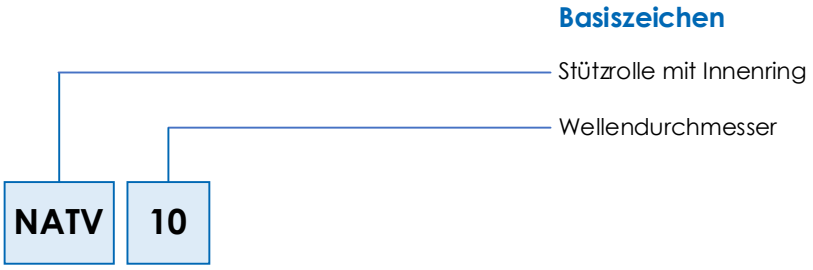

Abbildung 4: Stützrolle mit Innenring, mit Axialführung, vollnadelig, ohne Dichtung

Beispiel: NUTR3072

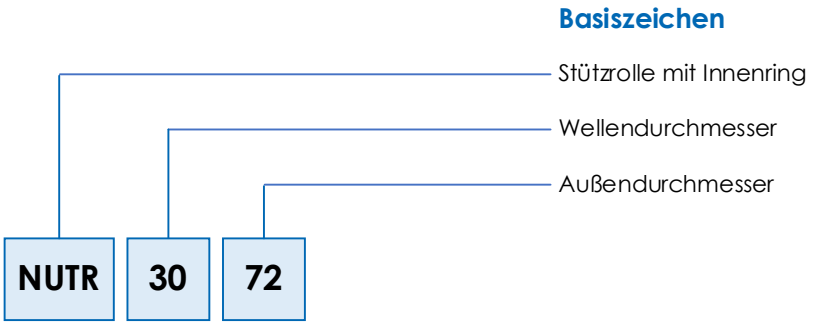

Abbildung 5: Stützrolle mit Innenring, mit Axialführung, vollrollig, Labyrinthdichtung beidseitig

Beispiele Produktbezeichnung

Beispiel: NNTR65x160x75-2ZL

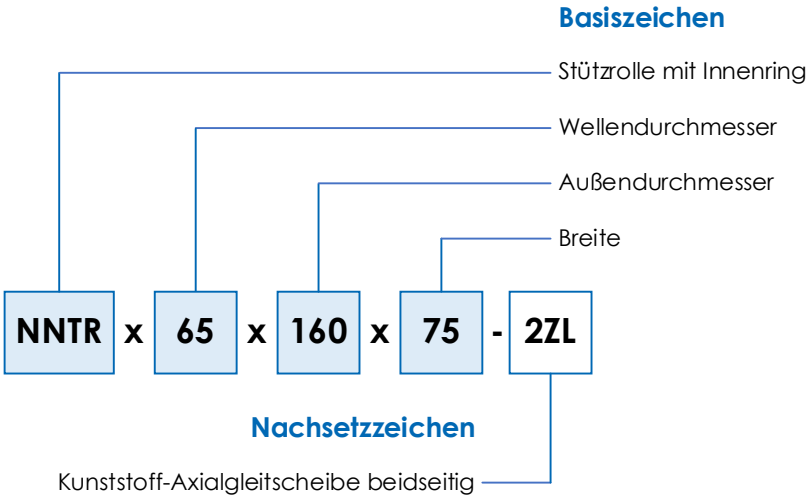

Abbildung 6: Stützrolle mit Innenring, mit Axialführung, vollrollig, mit Mittelbord, Kunststoff-Axialgleitscheibe beidseitig

Beispiel: PWTR2052-2RS

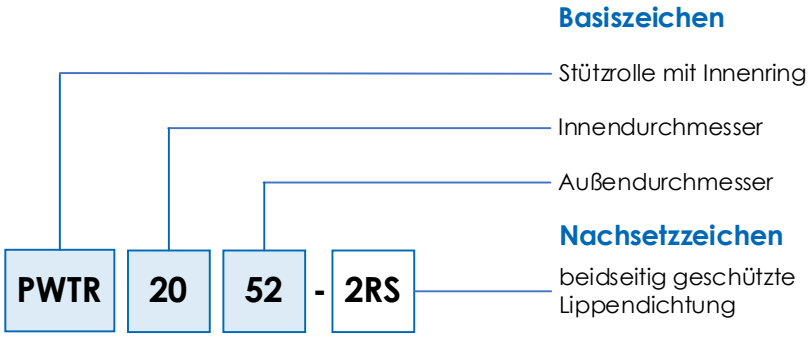

Abbildung 7: Stützrolle mit Innenring, mit Axialführung, vollrollig, mit Mittelbord, geschützte Lippendichtung beidseitig

Stützrollen ohne Axialführung, mit Innenring

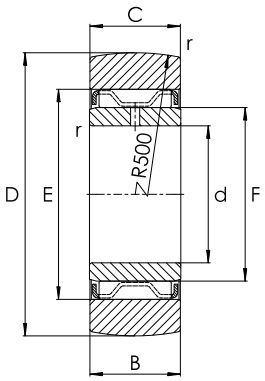

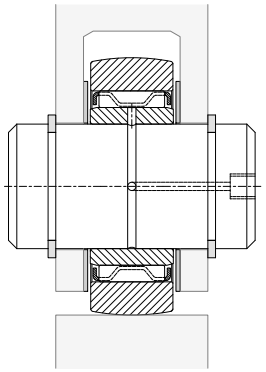

STO

Maßtabelle - Abmessungen in mm

Haupt-abmessungen			Tragzahlen		Ermüdungs-grenz-belastung	Drehzahl	Gewicht	Kurzzeichen	Abmessungen			
			dyn.	stat.								
D	F	C	$C_{r\,w}$	$C_{0r\,w}$	$C_{ur\,w}$	$n_{D\,G}$	m		d	B	E	r
			N	N	N	min^{-1}	≈ g					min.
19	10	9,8	3.750	4.550	650	10.000	17	**STO6-TV**	6	10	13	0,3
24	12	9,8	4.200	5.500	780	8.000	26	**STO8-TV**	8	10	15	0,3
30	14	11,8	8.400	9.300	1.370	5.500	49	**STO10**	10	12	20	0,3
32	16	11,8	9.000	10.300	1.530	4.500	57	**STO12**	12	12	22	0,3
35	20	11,8	9.100	10.900	1.640	3.300	63	**STO15**	15	12	26	0,3
40	22	15,8	14.200	17.900	2.550	2.800	107	**STO17**	17	16	29	0,3
47	25	15,8	16.100	21.700	3.050	2.400	152	**STO20**	20	16	32	0,3
52	30	15,8	16.400	23.200	3.300	1.800	177	**STO25**	25	16	37	0,3
62	38	19,8	23.100	35.000	4.700	1.300	308	**STO30**	30	20	46	0,6
72	42	19,8	25.000	40.500	5.400	1.100	441	**STO35**	35	20	50	0,6
80	50	19,8	23.700	39.500	5.900	850	530	**STO40**	40	20	58	1,0
85	55	19,8	25.000	43.500	5.900	750	576	**STO45**	45	20	63	1,0
90	60	19,8	25.500	46.000	6.300	650	617	**STO50**	50	20	68	1,0

Stützrollen ohne Axialführung, ohne Innenring

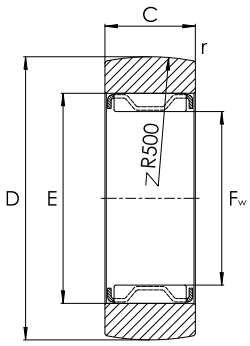

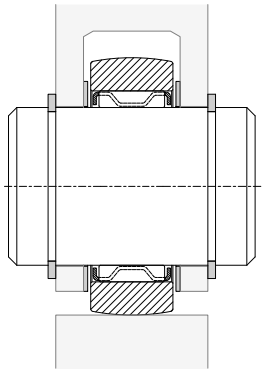

RSTO

Maßtabelle - Abmessungen in mm

Haupt-abmessungen			Tragzahlen		Ermüdungs-grenz-belastung	Drehzahl	Gewicht	Kurzzeichen	Abmessungen	
			dyn.	stat.						
D	F F_w	C	$C_{r\,w}$	$C_{0r\,w}$	$C_{ur\,w}$	$n_{D\,G}$	m		E	r
			N	N	N	min^{-1}	≈ g			min.
16	7	7,8	2.550	2.600	330	16.000	8,5	**RSTO5-TV**	10	0,3
19	10	9,8	3.750	4.550	650	10.000	12,5	**RSTO6-TV**	13	0,3
24	12	9,8	4.200	5.500	780	8.000	21,0	**RSTO8-TV**	15	0,3
30	14	11,8	8.400	9.300	1.370	5.500	42,0	**RSTO10**	20	0,3
32	16	11,8	9.000	10.300	1.530	4.500	49,0	**RSTO12**	22	0,3
35	20	11,8	9.100	10.900	1.640	3.300	50,0	**RSTO15**	26	0,3
40	22	15,8	14.200	17.900	2.550	2.800	88,0	**RSTO17**	29	0,3
47	25	15,8	16.100	21.700	3.050	2.400	130,0	**RSTO20**	32	0,3
52	30	15,8	16.400	23.200	3.300	1.800	150,0	**RSTO25**	37	0,3
62	38	19,8	23.100	35.000	4.700	1.300	255,0	**RSTO30**	46	0,6
72	42	19,8	25.000	40.500	5.400	1.100	375,0	**RSTO35**	50	0,6
80	50	19,8	23.700	39.500	5.900	850	420,0	**RSTO40**	58	1,0
85	55	19,8	25.000	43.500	5.900	750	453,0	**RSTO45**	63	1,0
90	60	19,8	25.500	46.000	6.300	650	481,0	**RSTO50**	68	1,0

Stützrollen ohne Axialführung, mit Innenring, beidseitig abgedichtet

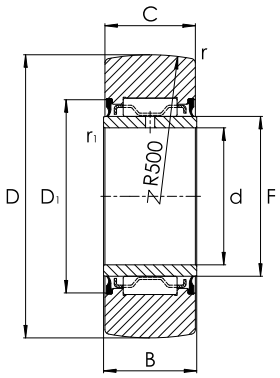

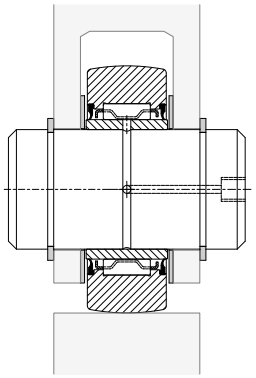

NA22...-2RS

Maßtabelle - Abmessungen in mm

Haupt-abmessungen			Tragzahlen		Ermüdungs-grenz-belastung	Drehzahl	Gewicht	Kurzzeichen	Abmessungen				
			dyn.	stat.									
D	F	C	C_{rw}	C_{0rw}	C_{urw}	n_{DG}	m		d	B	D_1	r	r_1
			N	N	N	min^{-1}	≈ g					min.	min.
19	10	11,8	3.900	3.700	485	9.000	22	**NA22/6-2RS**	6	12	16	0,3	0,3
24	12	11,8	4.800	4.300	630	7.000	34	**NA22/8-2RS**	8	12	18	0,3	0,3
30	14	13,8	7.000	6.900	1.090	5.500	60	**NA2200-2RS**	10	14	20	0,6	0,3
32	16	13,8	7.500	8.300	1.270	4.700	67	**NA2201-2RS**	12	14	22	0,6	0,3
35	20	13,8	7.600	9.800	1.370	3.400	75	**NA2202-2RS**	15	14	26	0,6	0,3
40	22	15,8	9.900	14.000	1.840	3.000	112	**NA2203-2RS**	17	16	28	1,0	0,3
47	25	17,8	14.000	19.100	2.650	2.300	177	**NA2204-2RS**	20	18	33	1,0	0,3
52	30	17,8	14.400	20.800	2.900	1.800	209	**NA2205-2RS**	25	18	38	1,0	0,3
62	35	19,8	17.100	26.000	3.550	1.400	324	**NA2206-2RS**	30	20	43	1,0	0,3
72	42	22,7	21.500	36.000	5.200	1.100	505	**NA2207-2RS**	35	23	50	1,1	0,6
80	48	22,7	26.000	41.000	5.300	850	628	**NA2208-2RS**	40	23	57	1,1	0,6
90	58	22,7	26.000	43.000	5.600	650	690	**NA2210-2RS**	50	23	68	1,1	0,6

Stützrollen ohne Axialführung, ohne Innenring, beidseitig abgedichtet

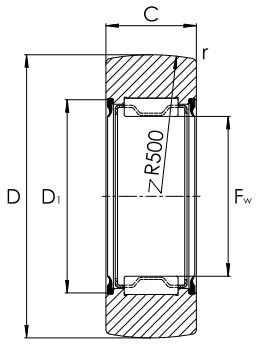

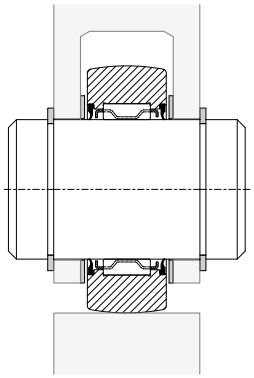

RNA22…-2RS

Maßtabelle - Abmessungen in mm

Haupt-abmessungen			Tragzahlen		Ermüdungs-grenz-belastung	Drehzahl	Gewicht	Kurzzeichen	Abmessungen	
			dyn.	stat.						
D	F F_w	C	$C_{r\,w}$ N	$C_{0r\,w}$ N	$C_{ur\,w}$ N	$n_{D\,G}$ min^{-1}	m ≈ g		E	r min.
19	10	11,8	3.900	3.700	485	9.000	18	**RNA22/6-2RS**	15	0,3
24	12	11,8	4.800	4.300	630	7.000	29	**RNA22/8-2RS**	18	0,3
30	14	13,8	7.000	6.900	1.090	5.500	52	**RNA2200-2RS**	20	0,6
32	16	13,8	7.500	8.300	1.270	4.700	57	**RNA2201-2RS**	22	0,6
35	20	13,8	7.600	9.800	1.370	3.400	60	**RNA2202-2RS**	26	0,6
40	22	15,8	9.900	14.000	1.840	3.000	94	**RNA2203-2RS**	28	1,0
47	25	17,8	14.000	19.100	2.650	2.300	152	**RNA2204-2RS**	33	1,0
52	30	17,8	14.400	20.800	2.900	1.800	179	**RNA2205-2RS**	38	1,0
62	35	19,8	17.100	26.000	3.550	1.400	284	**RNA2206-2RS**	43	1,0
72	42	22,7	21.500	36.000	5.200	1.100	432	**RNA2207-2RS**	50	1,1
80	48	22,7	26.000	41.000	5.300	850	530	**RNA2208-2RS**	57	1,1

Stützrollen mit Axialführung, mit Innenring, Spaltdichtung beidseitig

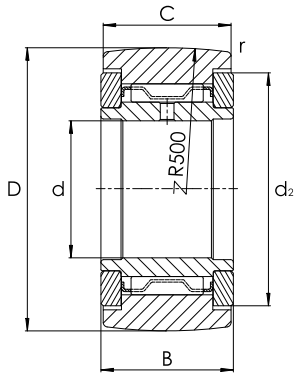

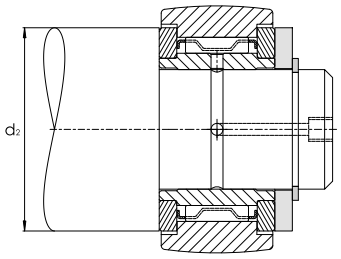

NATR

Maßtabelle - Abmessungen in mm

Haupt-abmessungen			Tragzahlen		Ermüdungs-grenz-belastung	Drehzahl	Gewicht	Kurzzeichen	Abmessungen		
			dyn.	stat.							
d	D	B	C_{rw}	C_{0rw}	C_{urw}	n_{DG}	m		C	d_2	r
			N	N	N	min^{-1}	≈ g				min.
5	16	12	3.150	3.350	450	14.000	14	**NATR5**	11	12,5	0,15
6	19	12	3.500	4.000	540	11.000	20	**NATR6**	11	15,0	0,15
8	24	15	5.500	6.600	930	7.500	41	**NATR8**	14	19,0	0,30
10	30	15	6.800	8.600	1.220	5.500	64	**NATR10**	14	23,0	0,60
12	32	15	7.000	9.000	1.290	4.500	71	**NATR12**	14	25,0	0,60
15	35	19	9.700	14.300	1.830	3.600	101	**NATR15**	18	27,6	0,60
17	40	21	10.900	15.800	2.090	2.900	144	**NATR17**	20	31,5	1,00
20	47	25	15.400	26.000	3.400	2.400	246	**NATR20**	24	36,5	1,00
25	52	25	15.300	27.000	3.550	1.800	275	**NATR25**	24	41,5	1,00
30	62	29	23.200	39.000	5.200	1.300	470	**NATR30**	28	51,0	1,00

Stützrollen mit Axialführung, mit Innenring, Kunststoff-Axialgleitscheibe beidseitig

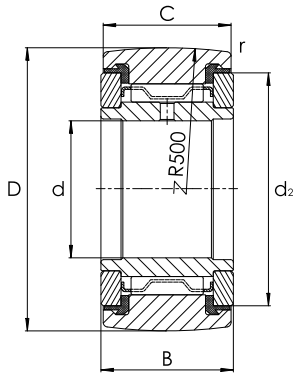

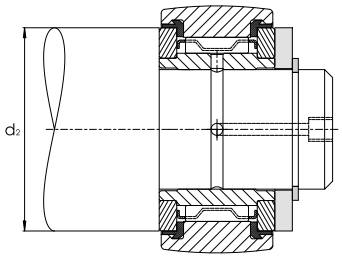

NATR…-PP

Maßtabelle - Abmessungen in mm

Haupt-abmessungen			Tragzahlen		Ermüdungs-grenz-belastung	Drehzahl	Gewicht	Kurzzeichen	Abmessungen		
			dyn.	stat.							
d	D	B	$C_{r\,w}$	$C_{0r\,w}$	$C_{ur\,w}$	$n_{D\,G}$	m		C	d_2	r
			N	N	N	min^{-1}	≈ g				min.
5	16	12	3.150	3.350	450	14.000	14	**NATR5-PP**	11	12,5	0,15
6	19	12	3.500	4.000	540	11.000	19	**NATR6-PP**	11	15,0	0,15
8	24	15	5.500	6.600	930	7.500	38	**NATR8-PP**	14	19,0	0,30
10	30	15	6.800	8.600	1.220	5.500	64	**NATR10-PP**	14	23,0	0,60
12	32	15	7.000	9.000	1.290	4.500	66	**NATR12-PP**	14	25,0	0,60
15	35	19	9.700	14.300	1.830	3.600	95	**NATR15-PP**	18	27,6	0,60
17	40	21	10.900	15.800	2.090	2.900	139	**NATR17-PP**	20	31,5	1,00
20	47	25	15.400	26.000	3.400	2.400	236	**NATR20-PP**	24	36,5	1,00
25	52	25	15.300	27.000	3.550	1.800	271	**NATR25-PP**	24	41,5	1,00
30	62	29	23.200	39.000	5.200	1.300	444	**NATR30-PP**	28	51,0	1,00
35	72	29	24.800	44.500	5.900	1.000	547	**NATR35-PP**	28	58,0	1,10
40	80	32	32.000	58.000	8.300	850	795	**NATR40-PP**	30	66,0	1,10
50	90	32	31.000	59.000	8.400	650	867	**NATR50-PP**	30	76,0	1,10

Stützrollen mit Axialführung, mit Innenring, vollnadelig, Spaltdichtung beidseitig

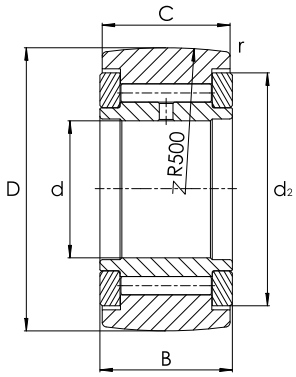

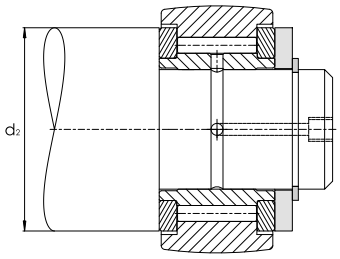

NATV

Maßtabelle - Abmessungen in mm

Haupt-abmessungen			Tragzahlen		Ermüdungs-grenz-belastung	Drehzahl	Gewicht	Kurzzeichen	Abmessungen		
			dyn.	stat.							
d	D	B	C_{rw}	C_{0rw}	C_{urw}	n_{DG}	m		C	d_2	r
			N	N	N	min^{-1}	≈ g				min.
5	16	12	4.900	6.600	950	3.800	15	**NATV5**	11	12,5	0,15
6	19	12	5.400	8.000	1.170	3.100	21	**NATV6**	11	15,0	0,15
8	24	15	7.800	11.600	1.590	2.500	42	**NATV8**	14	19,0	0,30
10	30	15	9.500	14.900	2.050	2.100	65	**NATV10**	14	23,0	0,60
12	32	15	9.700	15.700	2.170	1.800	72	**NATV12**	14	25,0	0,60
15	35	19	12.600	23.100	3.200	1.600	109	**NATV15**	18	27,6	0,60
17	40	21	14.700	26.500	3.500	1.400	152	**NATV17**	20	31,5	1,00
20	47	25	20.300	42.000	5.900	1.300	254	**NATV20**	24	36,5	1,00
25	52	25	20.200	44.000	6.200	1.000	285	**NATV25**	24	41,5	1,00
30	62	29	30.000	62.000	8.800	850	481	**NATV30**	28	51,0	1,00

Stützrollen mit Axialführung, mit Innenring, Kunststoff-Axialgleitscheibe beidseitig

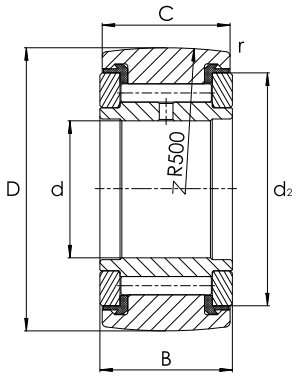

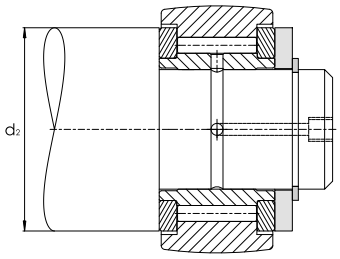

NATV…-PP

Maßtabelle - Abmessungen in mm

Haupt-abmessungen			Tragzahlen		Ermüdungs-grenz-belastung	Drehzahl	Gewicht	Kurzzeichen	Abmessungen		
			dyn.	stat.							
d	D	B	C_{rw}	C_{0rw}	C_{urw}	n_{DG}	m		C	d_2	r
			N	N	N	min^{-1}	≈ g				min.
5	16	12	4.900	6.600	950	3.800	15	**NATV5-PP**	11	12,5	0,15
6	19	12	5.400	8.000	1.170	3.100	21	**NATV6-PP**	11	15,0	0,15
8	24	15	7.800	11.600	1.590	2.500	41	**NATV8-PP**	14	19,0	0,30
10	30	15	9.500	14.900	2.050	2.100	64	**NATV10-PP**	14	23,0	0,60
12	32	15	9.700	15.700	2.170	1.800	69	**NATV12-PP**	14	25,0	0,60
15	35	19	12.600	23.100	3.200	1.600	101	**NATV15-PP**	18	27,6	0,60
17	40	21	14.700	26.500	3.500	1.400	147	**NATV17-PP**	20	31,5	1,00
20	47	25	20.300	42.000	5.900	1.300	245	**NATV20-PP**	24	36,5	1,00
25	52	25	20.200	44.000	6.200	1.000	281	**NATV25-PP**	24	41,5	1,00
30	62	29	30.000	62.000	8.800	850	468	**NATV30-PP**	28	51,0	1,00
35	72	29	32.500	71.000	10.100	750	630	**NATV35-PP**	28	58,0	1,10
40	80	32	40.000	88.000	13.000	650	832	**NATV40-PP**	30	66,0	1,10
50	90	32	39.000	92.000	13.600	550	969	**NATV50-PP**	30	76,0	1,10

Stützrollen mit Axialführung, vollrollig, mit Mittelbord, Anlaufscheiben beidseitig

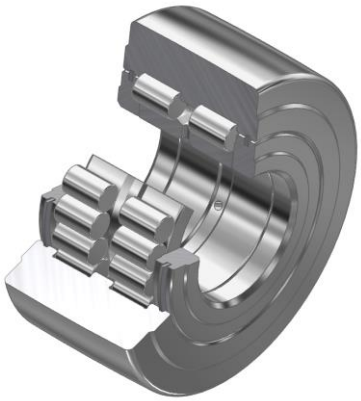

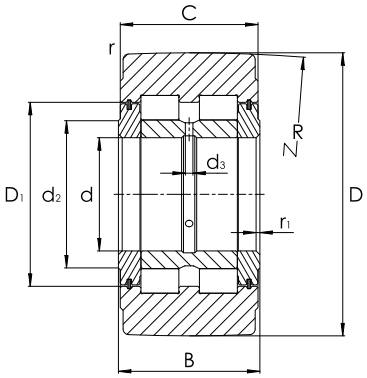

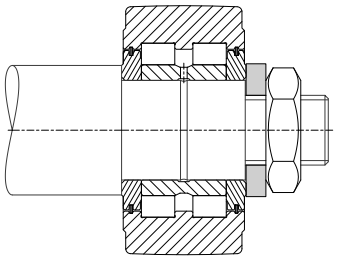

NNTR…-2ZL

Maßtabelle - Abmessungen in mm

Haupt-abmessungen			Tragzahlen				Gewicht	Kurzzeichen[1)]
			dyn.	stat.	dyn.	stat.		
D	d	B	$C_{r\,w}$	$C_{0r\,w}$	$F_{r\,per}$	$F_{0r\,per}$	m	
h10			kN	kN	kN	kN	≈ g	
130	50	65	193	265	265	265	5.200	**NNTR50x130x65-2ZL**
140	55	70	226	315	280	315	6.400	**NNTR55x140x70-2ZL**
150	60	75	255	365	330	365	7.800	**NNTR60x150x75-2ZL**
160	65	75	280	395	350	395	8.800	**NNTR65x160x75-2ZL**
180	70	85	355	510	465	510	13.000	**NNTR70x180x85-2ZL**
200	80	90	415	610	550	610	16.800	**NNTR80x200x90-2ZL**
220	90	100	500	750	600	750	22.500	**NNTR90x220x100-2ZL**
240	100	105	560	870	710	870	28.000	**NNTR100x240x105-2ZL**
260	110	115	670	1.050	820	1.050	35.600	**NNTR110x260x115-2ZL**
290	120	135	880	1.400	1.110	1.400	52.800	**NNTR120x290x135-2ZL**
310	130	146	1.010	1.630	1.280	1.630	65.200	**NNTR130x310x146-2ZL**

---

1) Balligkeitsradius R = 10.000 mm bei NNTR50x130x65-2ZL bis NNTR110x260x115-2ZL.
Balligkeitsradius R = 15.000 mm bei NNTR120x290x135-2ZL bis NNTR130x310x146-2ZL.

Stützrollen mit Axialführung, vollrollig, mit Mittelbord, Anlaufscheiben beidseitig

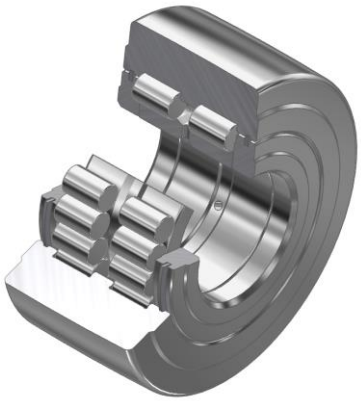

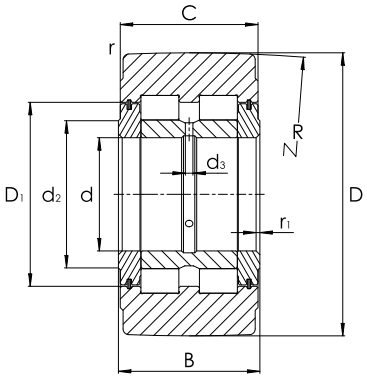

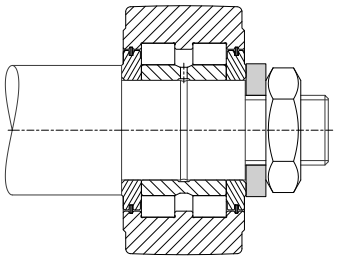

NNTR…-2ZL

Abmessungen				Anschlussmaße			Ermüdungs-grenzbelastung	Drehzahl	Anzahl der Schmierbohrungen
D	C	r	r_1	d_2	D_1	d_3	$C_{ur\,w}$	$n_{D\,G}$	
		min.	min.				kN	min^{-1}	
130	63	3	2,0	63	80	3	37,0	1.100	3
140	68	3	2,0	73	91	4	44,5	850	3
150	73	3	2,0	78	97	4	53,0	800	3
160	73	3	2,0	82	103	5	56,0	700	3
180	83	3	2,0	92	115	5	75,0	600	3
200	88	4	2,0	102	127	5	87,0	500	3
220	98	4	2,5	119	146	5	104,0	400	3
240	103	4	2,5	132	160	6	118,0	340	6
260	113	4	2,5	143	174	6	143,0	300	6
290	133	4	3,0	155	191	8	187,0	260	6
310	144	5	3,0	165	204	8	216,0	240	6

Stützrollen mit Axialführung, vollrollig, Labyrinthdichtung beidseitig

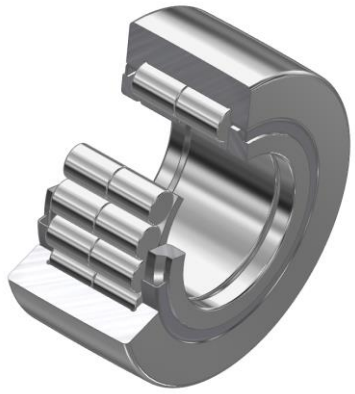

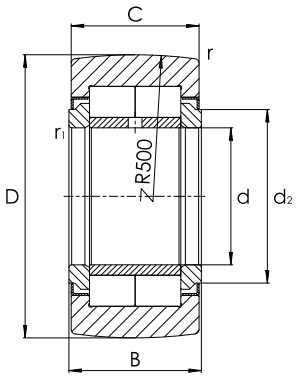

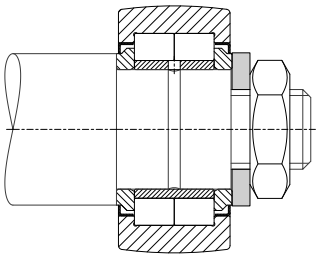

NUTR

Maßtabelle - Abmessungen in mm

Haupt-abmessungen			Tragzahlen				Ermüdungs-grenz-belastung	Dreh-zahl	Gewicht	Kurzzeichen	Abmessungen			
			dyn.	stat.	dyn.	stat.								
D	d	B	$C_{r\,w}$	$C_{0r\,w}$	$F_{r\,per}$	$F_{0r\,per}$	$C_{ur\,w}$	$n_{D\,G}$	m		C	d_2	r	r_1
			kN	kN	kN	kN	kN	min^{-1}	≈ g				min.	min.
35	15	19	15,3	18,7	8,5	16,8	2,43	6.500	99	**NUTR15**	18	20	0,6	0,30
40	17	21	18,7	24,9	13,0	24,9	3,15	5.500	147	**NUTR17**	20	22	1,0	0,50
42	15	19	18,3	24,3	24,3	24,3	3,10	6.500	158	**NUTR1542**	18	20	0,6	0,30
47	17	21	21,6	30,5	30,5	30,5	3,85	5.500	220	**NUTR1747**	20	22	1,0	0,50
	20	25	28,5	37,5	16,2	32,5	4,85	4.200	245	**NUTR20**	24	27	1,0	0,50
52	20	25	32,0	44,0	38,0	44,0	5,70	4.200	321	**NUTR2052**	24	27	1,0	0,50
	25	25	29,0	40,5	17,1	34,0	5,30	4.200	281	**NUTR25**	24	31	1,0	0,50
62	25	25	35,5	54,0	54,0	54,0	6,90	4.200	450	**NUTR2562**	24	31	1,0	0,50
	30	29	40,0	55,0	23,4	46,0	7,30	2.600	465	**NUTR30**	28	38	1,0	0,50
72	30	29	48,0	70,0	68,0	70,0	9,20	2.600	697	**NUTR3072**	28	38	1,0	0,50
	35	29	45,0	65,0	31,5	63,0	8,70	2.100	630	**NUTR35**	28	44	1,1	0,60
80	35	29	51,0	78,0	76,0	78,0	10,30	2.100	836	**NUTR3580**	28	44	1,1	0,60
	40	32	56,0	80,0	31,0	60,0	11,00	1.600	816	**NUTR40**	30	51	1,1	0,60
85	45	32	56,0	83,0	32,0	62,0	11,50	1.400	883	**NUTR45**	30	55	1,1	0,60
90	40	32	66,0	101,0	84,0	101,0	13,90	1.600	1.129	**NUTR4090**	30	51	1,1	0,60
	50	32	56,0	86,0	32,5	63,0	11,90	1.300	950	**NUTR50**	30	60	1,1	0,60
100	45	32	72,0	115,0	106,0	115,0	15,80	1.400	1.396	**NUTR45100**	30	55	1,1	0,60
110	50	32	76,0	128,0	128,0	128,0	17,60	1.300	1.690	**NUTR50110**	30	60	1,1	0,60

Stützrollen mit Axialführung, vollrollig, mit Mittelbord, Lippendichtung beidseitig

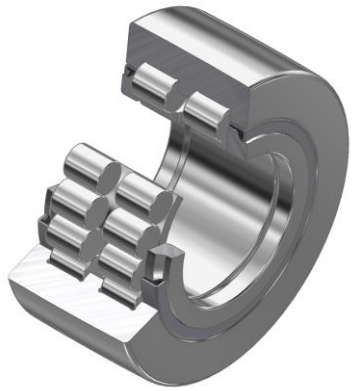

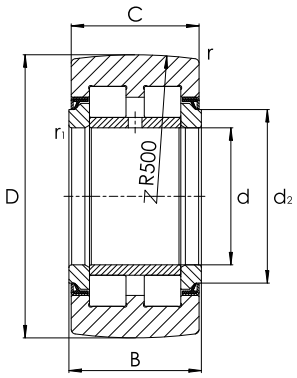

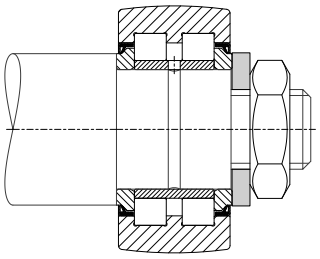

PWTR…-2RS

Maßtabelle - Abmessungen in mm

Haupt-abmessungen			Tragzahlen				Ermüdungs-grenz-belastung	Dreh zahl	Gewicht	Kurzzeichen	Abmessungen			
			dyn.	stat.	dyn.	stat.								
D	d	B	$C_{r\,w}$	$C_{0r\,w}$	$F_{r\,per}$	$F_{0r\,per}$	$C_{ur\,w}$	$n_{D\,G}$	m		C	d_2	r	r_1
			kN	kN	kN	kN	kN	min^{-1}	≈ g				min.	min.
35	15	19	12,6	14,6	10,7	14,6	1,76	6.000	99	**PWTR15-2RS**	18	20	0,6	0,30
40	17	21	14,3	17,9	16,5	17,9	2,16	5.000	147	**PWTR17-2RS**	20	22	1,0	0,50
42	15	19	14,7	16,2	16,2	16,2	2,14	6.000	158	**PWTR1542-2RS**	18	20	0,6	0,30
47	17	21	15,9	18,4	18,4	18,4	2,44	5.000	220	**PWTR1747-2RS**	20	22	1,0	0,50
	20	25	24,5	30,5	20,7	30,5	3,75	3.800	245	**PWTR20-2RS**	24	27	1,0	0,50
52	20	25	27,0	35,0	31,0	35,0	4,25	3.800	321	**PWTR2052-2RS**	24	27	1,0	0,50
	25	25	25,0	33,0	21,8	33,0	4,10	3.800	281	**PWTR25-2RS**	24	31	1,0	0,50
62	25	25	30,0	42,5	42,5	42,5	5,20	3.800	450	**PWTR2562-2RS**	24	31	1,0	0,50
60	30	29	35,0	45,5	29,0	45,5	5,80	2.200	465	**PWTR30-2RS**	28	38	1,0	0,50
72	30	29	41,0	56,0	54,0	56,0	7,20	2.200	697	**PWTR3072-2RS**	28	38	1,0	0,50
	35	29	38,5	54,0	39,0	54,0	6,90	1.800	630	**PWTR35-2RS**	28	44	1,1	0,60
80	35	29	43,5	63,0	59,0	63,0	8,10	1.800	836	**PWTR3580-2RS**	28	44	1,1	0,60
	40	32	45,0	61,0	39,5	61,0	7,90	1.500	816	**PWTR40-2RS**	30	51	1,1	0,60
85	45	32	45,5	63,0	41,0	63,0	8,20	1.300	883	**PWTR45-2RS**	30	55	1,1	0,60
90	40	32	52,0	75,0	67,0	75,0	9,60	1.500	1.129	**PWTR4090-2RS**	30	51	1,1	0,60
	50	32	46,0	66,0	42,0	66,0	8,50	1.100	950	**PWTR50-2RS**	30	60	1,1	0,60
100	45	32	56,0	85,0	85,0	85,0	10,90	1.300	1.396	**PWTR45100-2RS**	30	55	1,1	0,60
110	50	32	59,0	94,0	94,0	94,0	12,10	1.100	1.690	**PWTR50110-2RS**	30	60	1,1	0,60

Verzeichnis der Baureihen

NA22...-2RS Stützrollen ohne Axialführung, mit Innenring, beidseitig abgedichtet **18**

NATR Stützrollen mit Axialführung, mit Innenring, Spaltdichtung beidseitig **20**

NATR…-PP Stützrollen mit Axialführung, mit Innenring, Kunststoff-Axialgleitscheibe beidseitig **21**

NATV Stützrollen mit Axialführung, mit Innenring, vollnadelig, Spaltdichtung beidseitig **22**

NATV…-PP Stützrollen mit Axialführung, mit Innenring, Kunststoff-Axialgleitscheibe beidseitig **23**

NNTR…-2ZL Stützrollen mit Axialführung, vollrollig, mit Mittelbord, Anlaufscheiben beidseitig **24**

PWTR…-2RS Stützrollen mit Axialführung, vollrollig, mit Mittelbord, Lippendichtung beidseitig **27**

RNA22…-2RS Stützrollen ohne Axialführung, ohne Innenring, beidseitig abgedichtet **19**

RSTO Stützrollen ohne Axialführung, ohne Innenring **17**

STO Stützrollen ohne Axialführung, mit Innenring **16**